RehaLIFT Paweł Zdeb
ul. Żurawinowa 6
63-200 Jarocin
NIP: 6172023970

strona: www.rehalift.pl
e-mail: biuro@rehalift.pl
tel.: +48 507 507 014

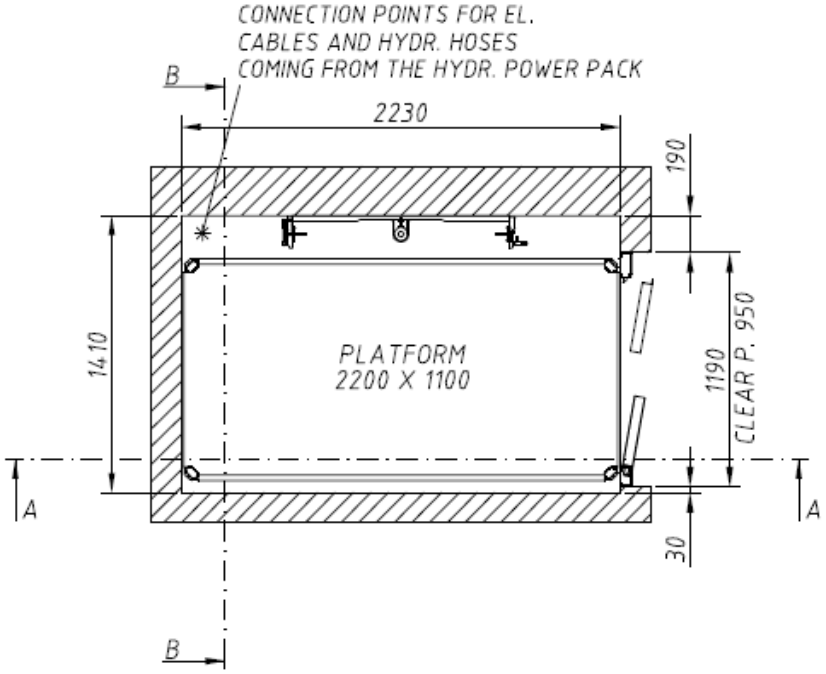

TOP VIEW GROUND FLOOR

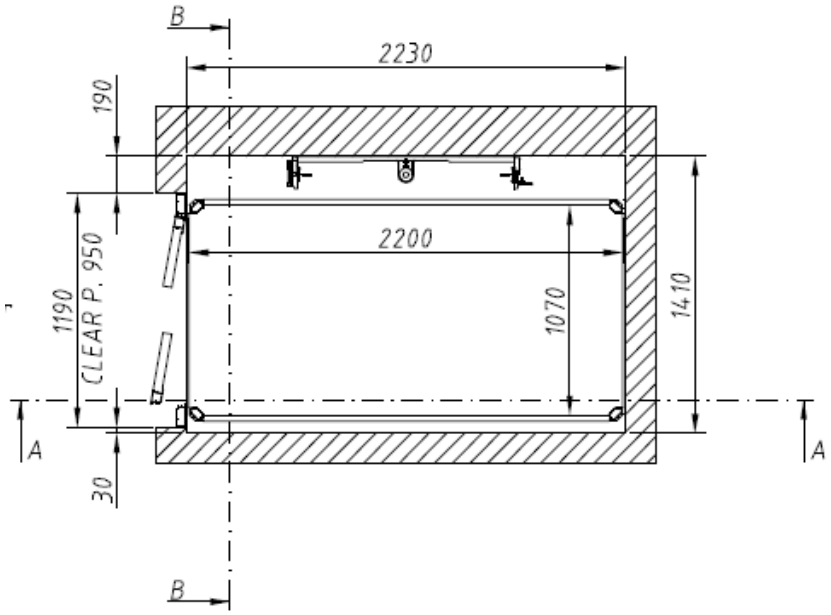

	Podnośnik hydrauliczny **Vimec E07 HD**	Szyb murowany Wersja przelotowa