RehaLIFT Paweł Zdeb
ul. Żurawinowa 6
63-200 Jarocin
NIP: 6172023970

strona: www.rehalift.pl
e-mail: biuro@rehalift.pl
tel.: +48 507 507 014

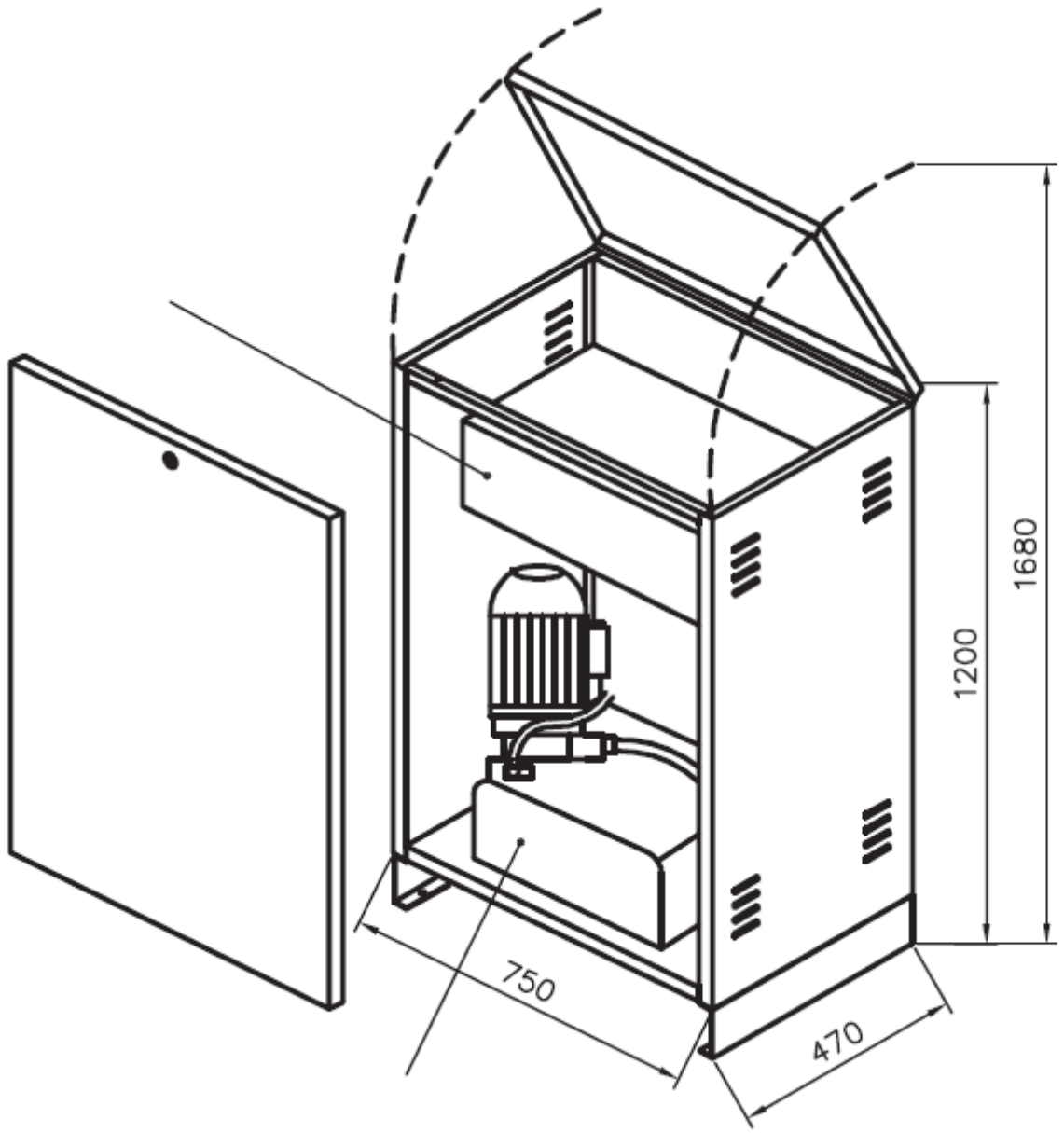

	Szafa sterowa	Podnośniki hydrauliczne: **Vimec E07 EM** **Vimec E07 HD**