RehaLIFT Paweł Zdeb
ul. Żurawinowa 6
63-200 Jarocin
NIP: 6172023970

strona: www.rehalift.pl
e-mail: biuro@rehalift.pl
tel.: +48 507 507 014

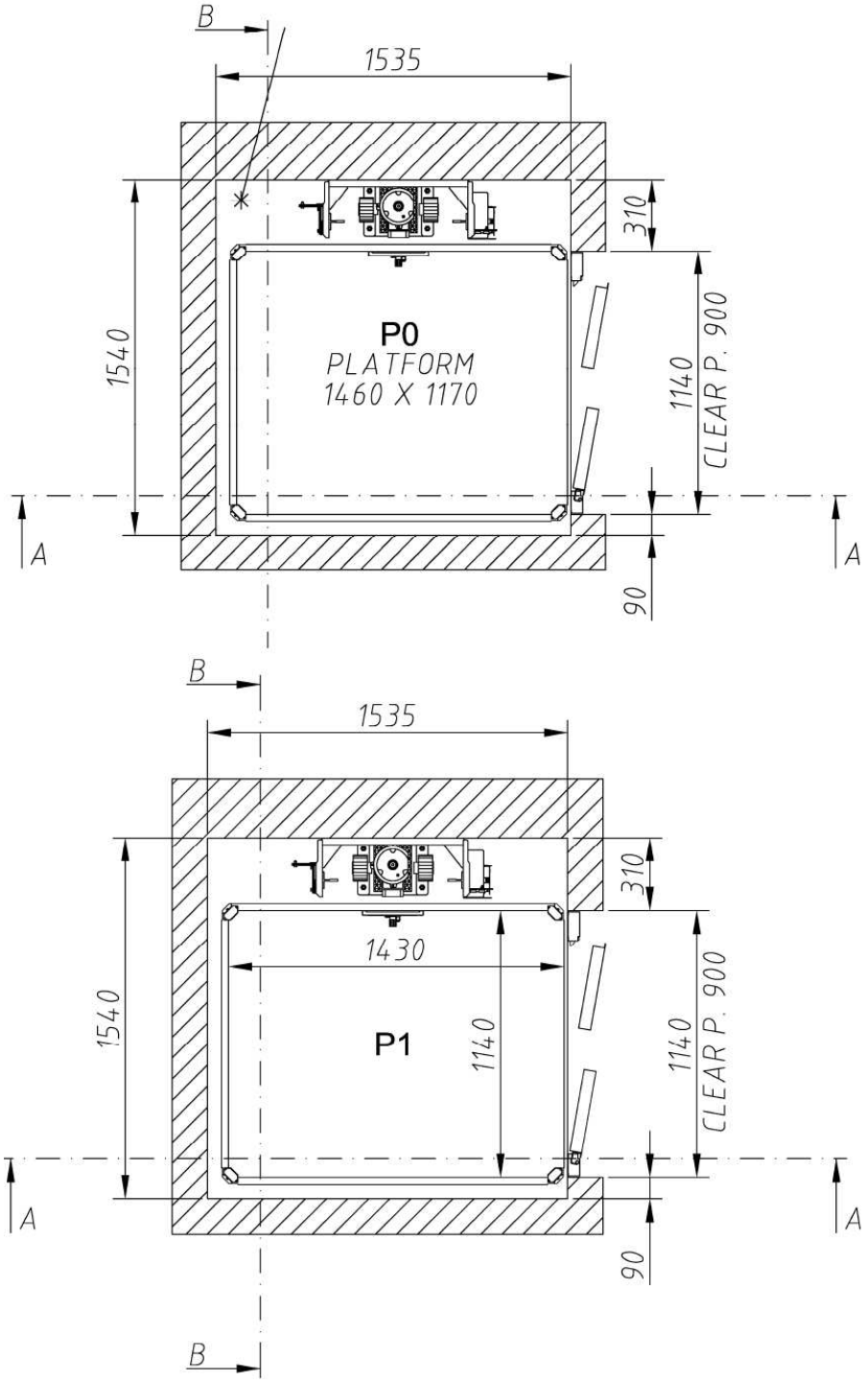

	Podnośnik elektryczny **Vimec E10**	Szyb murowany
		Wersja nieprzelotowa
		Drzwi skrzydłowe